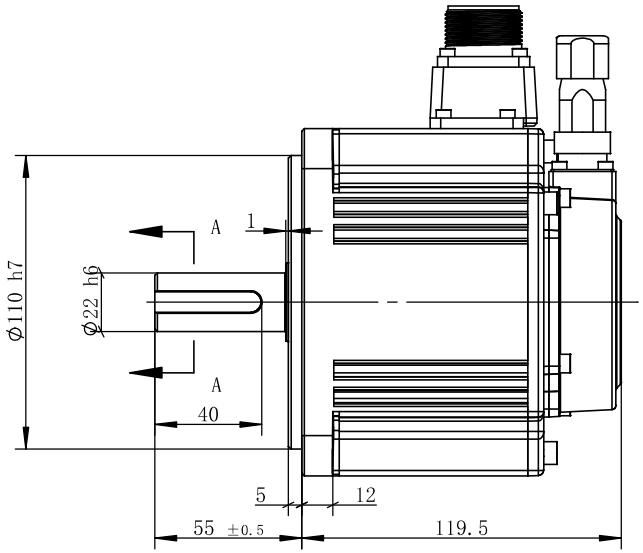

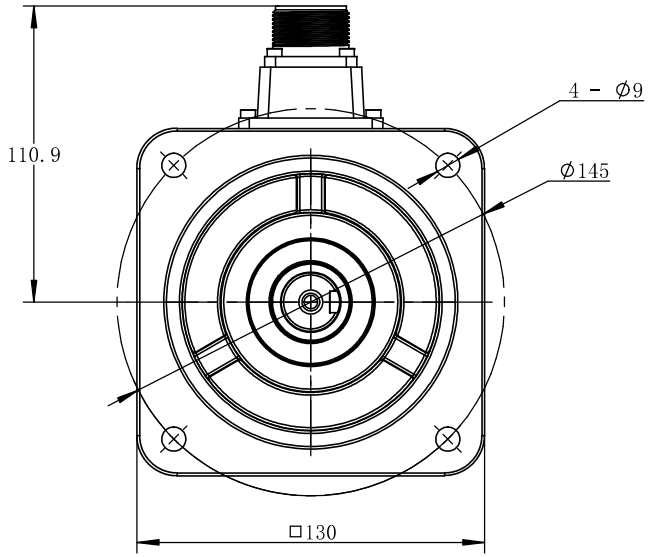

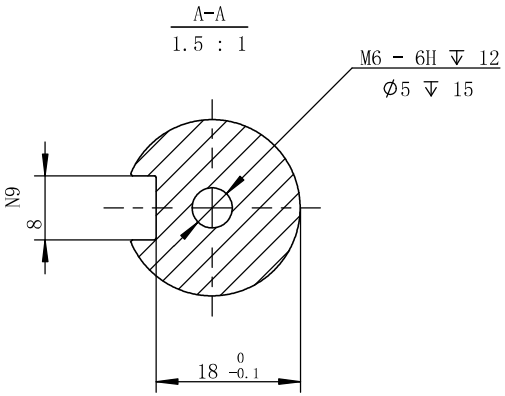

									无锡信捷
标记	处数	分区	更改文件号	签字	日期				尺寸外形图
设 计			标准化			图样标记	图样标记	重量	比例
校 对								Kg	1:2
审 核			会 签						MS6G-130CS25B2-41P0
工 艺			批 准			共 1 张	第 1 张		